LENNOX™
HEARTH PRODUCTS

P/N 775,234M
Rev. A, 03/2010

**BARRIER SCREEN KITS**

# INSTALLATION INSTRUCTIONS FOR BARRIER SCREEN PANEL KITS
# INSTRUCTIONS D'INSTALLATION POUR ENSEMBLES PANNEAUX GRILLAGÉS
# INSTRUCCIONES DE INSTALACIÓN PARA LOS JUEGOS DE PANELES DE MALLA BARRERA

DAVE LENNOX signature™ COLLECTION

## KIT CONTENTS / INCLUS DANS LE KIT / CONTENIDO EN EL JUEGO

1 ea. Screen panel / panneau grillagé / panel de malla
1 ea. Language labels / Étiquette Française ou espagnol / Etiquetas del idioma
1 ea. Instruction sheet / Feuille d'instruction / Hoja de instrucciones

| BARRIER SCREEN PANEL KITS<br>ENSEMBLES PANNEAUX GRILLAGÉS<br>JUEGOS DE PANELES DE MALLA BARRERA | | |
|---|---|---|
| Cat. No.<br>No. Cat.<br>Cat. No. | Model No.<br>No. Modèle<br>Modelo No. | Models Where Used<br>Utilisè Sur Modèles<br>Modelos Donde Se Usa |
| 75392 | SHR-GS-BLACK | Shoreline™ |

## TOOLS REQUIRED / OUTILS NÉCESSAIRES / HERRAMIENTAS REQUERIDAS

5/32" Allen Wrench / Clé à six pans 5/32'' / 5/32" Llave Allen

## GENERAL INFORMATION

If you encounter any problems, need clarification of these instructions or are not qualified to properly install this kit, contact you local distributor or dealer.

Read this instruction sheet in its entirety before beginning the installation.

**All of these parts may scratch and bend, great care should be used in handling them.**

**ALL WARNINGS AND PRECAUTIONS IN THE INSTALLATION AND OPERATION MANUAL PROVIDED WITH THE APPLIANCE APPLY TO THESE INSTRUCTIONS.**

**TURN OFF THE APPLIANCE AND ALLOW IT TO COMPLETELY COOL BEFORE PROCEEDING.**

## ⚠ WARNING

**Hot fireplace inserts will cause severe burns. Do not touch glass, metal frame or screen until cooled. Never allow children to touch these areas.**

## INSTALLATION INSTRUCTIONS

**Step 1** Remove the barrier screen from the packaging. The barrier screen is designed to snap over the outside of the glass door frame. There are four spring type mounts on the top of the barrier screen. Take note to which end is the top and which end is the bottom of the screen. See ***Figure 1***.

**Step 2** If a three or four piece surround is installed on the unit, it must be removed from the unit before proceeding with the barrier screen installation. For detailed instructions on removal of the surround, please refer to the *Installation and Operation Manual*.

**Step 3** You must first remove the glass door to install the barrier screen. To remove the glass door, use an 5/32" allen wrench or T-handle to remove the three screws on the upper latch assembly *(see **Figures 2**)*. Then lift the glass door up and off the lower three mounting slots. Be careful not to damage or scratch the glass while handling. Do not operate the insert with the glass removed.

**Step 4** Place the barrier screen over the glass door, making sure to hook the bottom edge first, then snap the top mounts into place. Ensure the barrier screen is fully seated against the glass door frame before proceeding to the next step. See ***Figure 3***.

**Step 5**. Reverse instructions in Step 3 to reinstall glass door.

**Step 6**. This screen is provided with a warning label in English, located on the bottom left front corner. If the primary language of the home is other than English, apply one of the provided (French or Spanish) alternate language labels over the English language label. See ***Figure 4***.

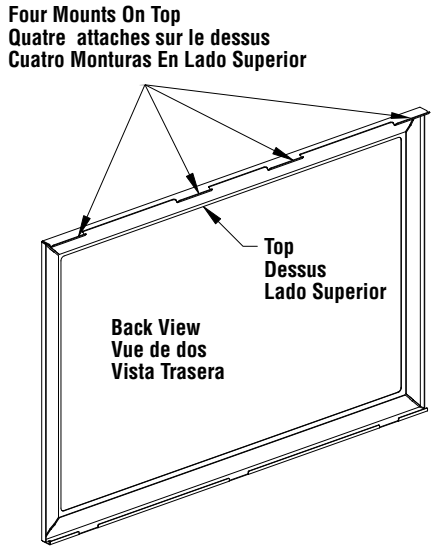


*Figure / Figura 1*

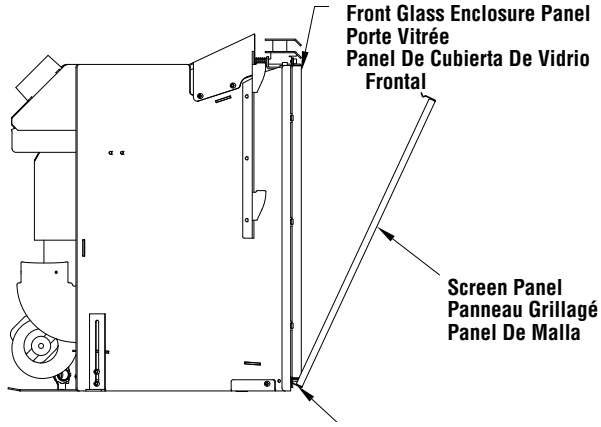


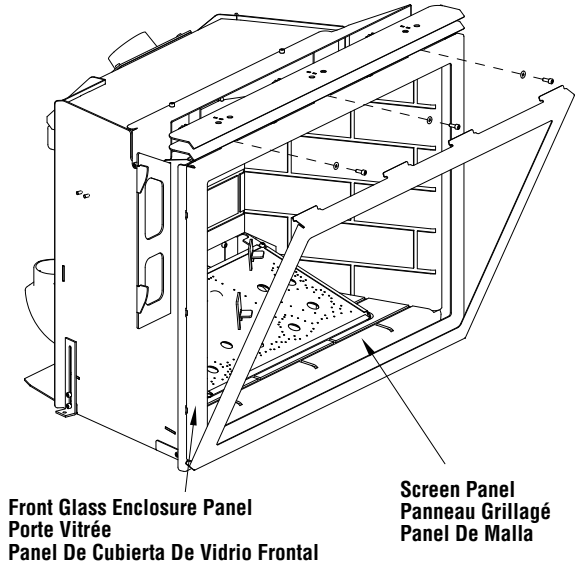


*Figure / Figura 2*

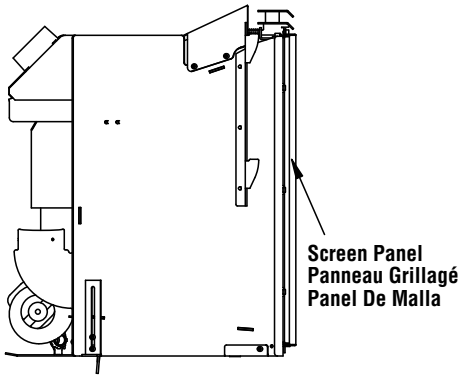


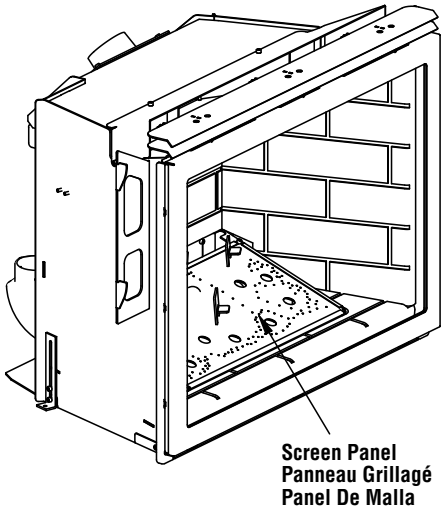


*Figure / Figura 3*

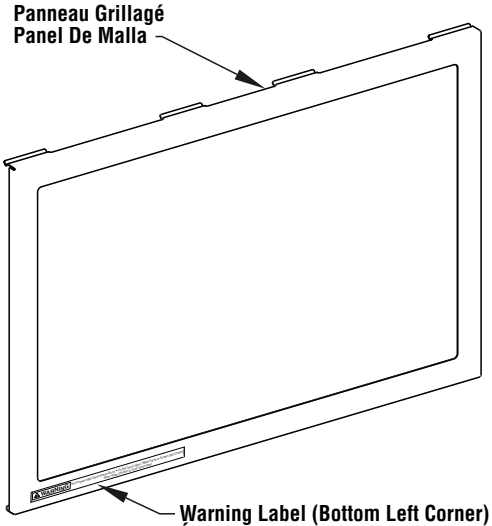


*Figure / Figura 4*



NOTE: DIAGRAMS & ILLUSTRATIONS ARE NOT TO SCALE. REMARQUE : LES SCHÉMAS ET LES ILLUSTRATIONS NE SONT PAS À L'ÉCHELLE. NOTA: LOS DIAGRAMAS Y LAS ILUSTRACIONES NO ESTAN A ESCALA.

## INFORMATIONS GÉNÉRALES

Si vous avez un problème quelconque, avez besoin de clarification pour ces instructions ou n'êtes pas qualifié pour installer correctement ce kit, contactez votre distributeur ou détaillant local.

Lisez toute les instructions sur cette feuille avant de commencer l'installation.

**Veuillez utiliser avec soins car les pièces peuvent facilement être égratignées ou tordues.**

**LES MISES EN GARDE ET AVERTISSEMENTS DONNÉS DANS LE MANUEL D'INSTALLATION ET D'UTILISATION S'APPLIQUENT AUSSI POUR LE PRÉSENT FEUILLET D'INSTALLATION.**

**ÉTEIGNEZ LE FOYER ET ATTENDEZ QU'IL AIT REFROIDI AVANT DE CONTINUER.**

### ⚠ ADVERTISSEMENT

**Un foyer chaud peut causer de graves brures. Ne touchez pas la vitre, au cadre mallique ou la grille avant qu'ils aient refroidi. Ne laissez jamais un enfant toucher ces surfaces.**

## INSTRUCTIONS D'INSTALLATION

**Étape 1.** Retirer le grillage de protection de son emballage. Le grillage de protection est conçue pour être apposée par-dessus l'extérieur de la porte vitrée. Il existe quatre montures à ressort sur le haut du grillage de protection. Prendre note de quel côté est en haut et quel côté est au bas du grillage. *Voir **Figure 1**.*

**Étape 2.** Si un contour de 3 ou 4 pièces est installé, il doit être démonté de l'unité avant de poser le grillage de protection. Pour obtenir des instructions détaillées sur le contour et comment le désinstaller, veuillez vous référer au manuel d'instructions d'installation.

**Étape 3.** Vous devez d'abord enlever la vitre pour installer le grillage de protection. Pour enlever la vitre, utiliser une clé Allen de 5/32 "pour retirer les trois vis sur l'assemblage de loquet supérieur *(voir les **figures 2**)*. Puis soulevez la vitre et la retirer des fontes inférieurs. Attention de ne pas endommager ou graffigner la vitre lors de la manipulation. Ne pas faire fonctionner l'insert sans vitre.

**Étape 4.** Placer le grillage de protection sur la vitre, en s'assurant de raccorder le crochet du bas, puis accrocher les attaches du haut en place. Assurez vous que le grillage de protection soit bien en place contre la porte vitrée avant de passer à l'étape suivante. *Voir **Figures 3**.*

**Étape 5**. Renversez les instructions de l'étape 3 afin de pouvoir réinstaller la porte en verre.

**Étape 6**. Cet écran est livré avec un étiquette de mise en garde en anglais située dans le coin inférieur avant gauche. Si vous parlez autre chose que l'anglais à la maison, collez l'étiquette en français ou en espagnol fournie au-dessus de l'étiquette en anglais. *Voir **Figures 4**.*

## INFORMACIÓN GENERAL

Si usted encuentra culaquier problema, necesita clarificacion de estas instrucciones o no esta calificado para instalar este juego apropiadamente, comuniquese con su distribudor local o vendedor.

Lea esta hoja de instruccion en su totalidad antes de comensar la instalacion.

**Todas estas partes pueden rasparse o doblarseDebe usar mucho cuidado al manejarlas**

**TODAS LAS ADVERTENCIAS Y PRECAUCIONES EN EL MANUAL THE INSTALACION Y OPERACION PROVEIDO CON ESTE APARATO APLICAN A ESTAS INSTRUCCIONES.**

**APAGUE EL APARATO Y PERMITA QUE SE ENFRIE COMPLETAMENTE ANTES DE CONTINUAR.**

### ⚠ ADVERTENCIA

**La chimenea caliente causará quemaduras graves. No toque el vidrio, el borde de metal ni la malla hasta que se enfrie. Nunca permita que los niños toquen esta áreas.**

## INSTRUCCIONES DE INSTALACIÓN

**Paso 1.** Retire la barrera de malla del embalaje. La barrera de malla esta diseñada para ensartar sobre la parte de fuera de el marco de la puerta de cristal. Hay cuatro monturas tipo resorte en la parte superior de la barrera de malla. Tome nota de cual es el lado superior y cual es el lado inferior de la malla. Ver ***Figura 1***.

**Paso 2**. Si un marco de tres o cuatro piezas esta instalado en la unidad, debe quitarse de la unidad antes de preceder con la instalacion de la barrera de malla. Para instrucciones detalladas en quitar el marco, por favor refierase al Manual de Instalación y Operación.

**Paso 3.** Usted debe primero remover la puerta de cristal antes de instalar la barrera de malla. Para remover la puerta de cristal use una llave allen 5/32" y remueva los tres tornillos de la manija superior *(vea **Figura 2**)*, luego levante la puerta de cristal de las tres monturas inferiores. Tenga cuidado en no dañar o rasguñar el vidrio al manejarlo. No operar la chimenea si el cristal es removido.

**Paso 4.** Coloque la barrera de malla sobre la puerta de cristal, asegurandose de enganchar el lado inferior primero y luego ensarte las monturas superiores en su lugar. Asegurese de que la barrera de malla este asentada completamente contra el marco de la puerta de cristal antes de continuar con el sigiente paso. Ver ***Figura 3***.

**Paso 5**. Para reinstalar la puerta de cristal use Paso 3 en orden inverso.

**Paso 6**. Esta malla incluye una etiqueta de advertencia en inglés, situada en la esquina inferior izquierda delantera. Si el idioma principal de la casa no es inglés, coloque una de las etiquetas en idiomas alternos (francés o español) sobre la etiqueta en inglés. Vea ***Figura 4***.

Lennox Hearth Products reserves the right to make changes at any time, without notice, in design, materials, specifications, prices and also to discontinue colors, styles and products. Consult your local distributor for fireplace code information.

LENNOX™
HEARTH PRODUCTS

Printed in U.S.A. © 2008 Lennox Hearth Products



1508 Elm Hill Pike, Suite 108 • Nashville, TN 37210